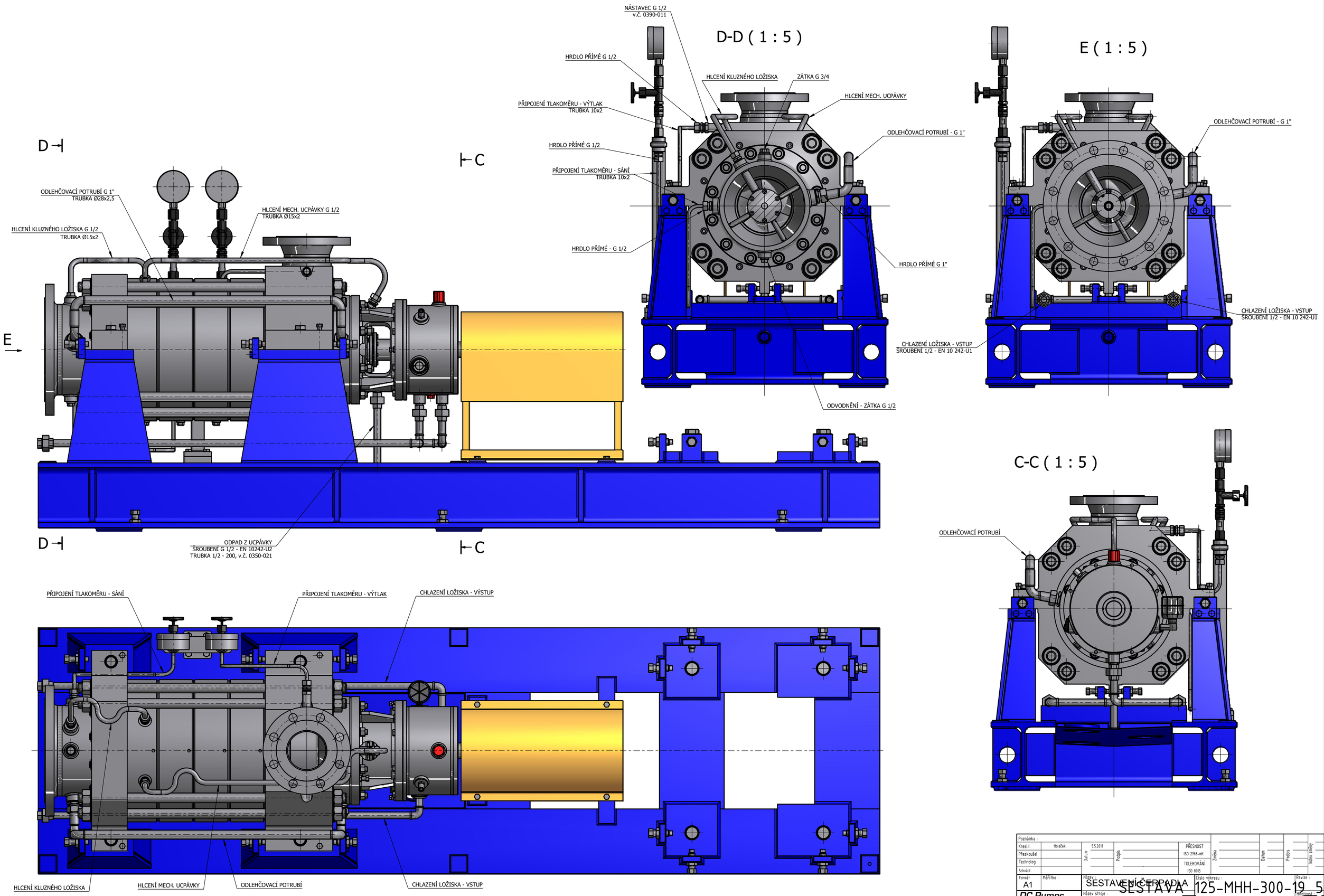

Poznámka :								
Kreslil	Holeček	Datum 5.5.2011	Podpis	PŘESNOST ISO 2768-mK	Změna	Datum	Podpis	Index změny
Přezkoušel								
Technolog				TOLEROVÁNÍ ISO 8015				
Schválil								
Formát A1	Měřítko :	Název : SESTAVENÍ ČERPADLA		Číslo výkresu : SESTAVA_125-MHH-300-19_5_T				Revize :
DC Pumps, s.r.o. Designe Center of Pumps		Název stroje : 125-MHH-300-19		List : 1 / 1				Hmotnost :